Hタイプ ガストース(ＨＤタイプ)

材質	硬度
SUS440C (焼入れ/焼き戻し)	HRC50

PMS HD　付属品:樹脂フィルター(1個)
M4皿ネジ(1本)

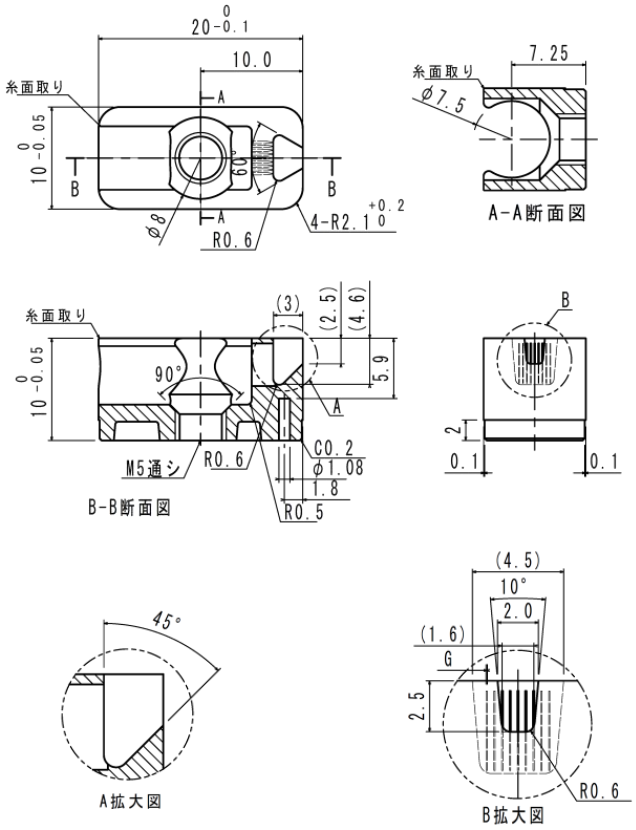

Code No	G	価格
PMS　HD	0.02 0.03	¥27,600(税込¥30,360)

注文例	Code No	G
	PMS　HD	－ 0.03

数量別 割引価格	1～4本	5～12本	13～19本	20本以上
	価格表通	5%	10%	15%

オプション

PMS Fi (樹脂フィルター:PPS)

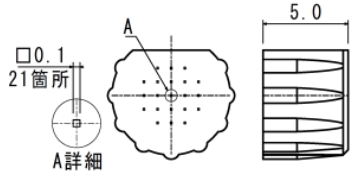

1個あたりの価格	1ロット価格	入数
￥36	￥1,800 (税込¥1,980)	50個/1ロット

注文例	Code No.	数量(1ロット)
	PMSFi	1

■1ロット：50個入り　※1個単位のバラ売りは行っておりません。

【送料について】
一度のご発注金額が10,000円(税込11,000円)に満たない場合は、
1,100円の送料が発生致します。

使用方法

ご使用にあたって
1.ガストース設置の際は、金型への追加工が必要です。
2.ガスニゲは金型外まで確実に設置願います。

ランナー形状が合わない場合

お客様での追加工やプラモール精工での
追加工(特注)も可能で御座います。ご相談ください。

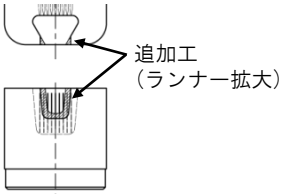

ネジ止め方法･取外し方法

固定の際、抜き用のボルトと固定用のボルト
2種類が必要となります。
本体固定の際は、金型へM4タップ加工の追加工を
お願い致します。
※HDタイプはM4皿ネジ(付属品)

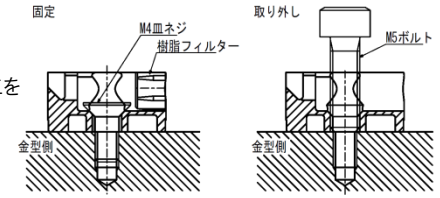

取扱上の注意事項

■組み込み時は硬さを考慮し、プラスチックハンマー等で組み込みをお願いいたします。
■フィルターの交換時期は、金型・成形条件により異なります。お客様での判断でお願い致します。弊社では、金型メンテナンス時にフィルターの交換をご提案しております。
■ランナー部の離形不良が心配な場合、本体にEP突出し用の加工をしてご使用ください。

⚠ PMS HEタイプは2023年8月31日をもって販売終了となりました。
代替品はSPG HE(スーパーガストース仕様)となります。

株式会社プラモール精工